motralec
4 rue Lavoisier . ZA Lavoisier . 95223 HERBLAY CEDEX
Tel. : 01.39.97.65.10 / Fax. : 01.39.97.68.48
Demande de prix / e-mail : service-commercial@motralec.com
www.motralec.com

ZX - VX - VX-F

POMPES SUBMERSIBLES VORTEX

0.5 à 1.1 kW

UTILISATION :
- Evacuation d'eaux usées domestiques.
- Passage maxi : 35 et 50 mm (voir Ø dans le tableau dimensionnel).

CONSTRUCTION :
- Corps fonte, embase, turbine VORTEX et corps moteur en inox AISI 304.
- Moteur 3000 tr/min, IP68, classe F.
- Arbre INOX EN 10088-3 - 1.4104.
- Garniture mécanique en carbure de silicium (sauf ZVX) + chambre à huile.
- Interrupteur à flotteur et protection thermique incorporés en monophasé.
- Tensions : MONO 230V/50Hz ou TRI 400V/50Hz.

► Livrés avec câble électrique de longueur de 5 m et prise normalisée.

ZX

VX

VX-F

Désignation	Code	€ Prix HT	kW		Q = débit en m3/h 0	3	6	9	12	15	18	21	24	27	30
ZXm 1B/40	G310010		0.50	H M T	9	7.8	6.3	4.8	3	1					
-															
VXm 8/35	G310020		0.60		8.4	7.5	6.5	5.2	3.7	2					
-															
VXm 10/35	G310030		0.75		10	9.5	8.5	7.2	5.8	4	2				
VX 10/35	G310040														
VXm 15/35	G310044		1.10		15	14	13	11.8	10.5	9	7.5	6	4	2	
VX 15/35	G310046														
VXm 10/50	G310050		0.75		7.5	7	6.5	5.8	5	4	3.2	2.4	1.5		
VX 10/50	G310060														
VXm 10/50 F	G310052		0.75		7.5	7	6.5	5.8	5	4	3.2	2.4	1.5		
VX 10/50 F	G310062														
VXm 15/50	G310064		1.10		11	10.5	10	9.5	9	8.3	7.5	6.8	6	5	4
VX 15/50	G310066														

m = monophasé — H M T = Hauteur manométrique totale en m (10 m CE = 1 bar)

Désignation	Code	€ Prix HT	
Coude galva ZX	X5C1C040		Coude fonte galva pour ZXm1B/40 -40/49.

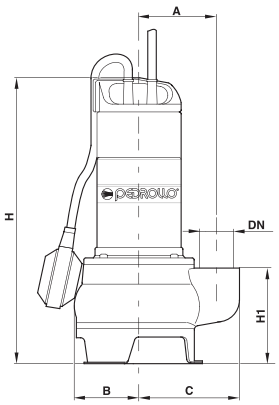

E = Réglable

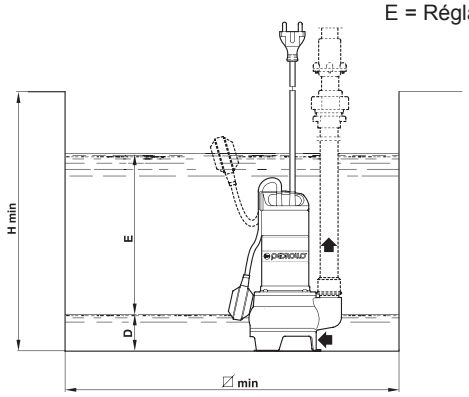

TYPE Monophasé	Triphasé	DN	Ø passage libre	A	B	C	H	H1	D min	H min	⌀ Min	Poids
ZVXm 1B	-	1 1/2"	40 mm	110	93	150	372	128	40	450	450	11 kg
VXm 8/35	-	1 1/2"	35 mm	105	87	137	380	123	40	500	500	12 kg
VXm 10/35	VX 10/35	1 1/2"	35 mm	105	87	137	380	123	40	500	500	13 kg
VXm 15/35	VX 15/35	1 1/2"	35 mm	110	92	143	400	133	55	500	500	13 kg
VXm 10/50 F	VX 10/50 F	Nous consulter										
VXm 10/50	VX 10/50	2"	50 mm	110	90	150	410	153	55	500	500	13 kg
VXm 15/50	VX 15/50	2"	50 mm	120	97	163	430	158	65	500	500	13 kg

motralec . 4 rue Lavoisier . ZA Lavoisier . 95223 HERBLAY CEDEX. Tel. : 01.39.97.65.10 / Fax. : 01.39.97.68.48
Demande de prix / e-mail : service-commercial@motralec.com . Site internet : www.motralec.com