motralec
4 rue Lavoisier . ZA Lavoisier . 95223 HERBLAY CEDEX
Tel. : 01.39.97.65.10 / Fax. : 01.39.97.68.48
Demande de prix / e-mail : service-commercial@motralec.com
www.motralec.com

NF

ELECTROPOMPES CENTRIFUGES MONO-CELLULAIRES A BRIDES

PRINCIPE : Centrifuge horizontale monocellulaire.

UTILISATION :
- Pour liquides propres.
- Recyclages industriels basse pression en liquides froids ou chauds, et tous usages agricoles.
- Température du liquide: 90°C maxi.
- Température ambiante: 40°C maxi.

CONSTRUCTION :
- Corps fonte à orifices à brides, roue laiton, lanterne aluminium (fonte NF 130).
- Moteur 3000 tr/min, IP44, classe F.
- Arbre INOX EN 10088-3 - 1.4104.
- Garniture mécanique de série en carbone/céramique/nitrile.
- Protection thermique incorporée en monophasé.
- Livrées avec contre-brides plates taraudées.

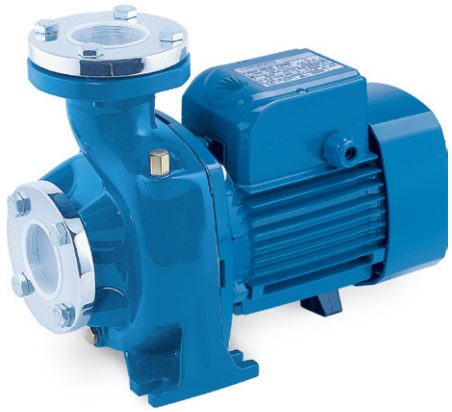

Désignation	Code	€ Prix HT	kW		Q = débit en m3/h 0	6	12	18	24	30	36	42	54	60	66	72
NFm 128A	A3J0019		0.75	H	13.7	13.2	12.5	10.5	8	5						
NF 128A	A3J0020															
NFm 129A	A3J0050		1.50	M	22.5	22	21	18.5	14.5	10						
NF 129A	A3J0060															
NFm 130B	A3J0090		1.50	T	14.7	-	14.5	14	13.5	13.2	12	11	8.2	6.7	5	
NF 130B	A3J0100															
-			2.20		18.5	-	18.1	17.8	17.2	16.8	16	15	12.2	10.5	8.3	6
NF 130A	A3J0110															

m = monophasé — H M T = Hauteur manométrique totale en m (10 m CE = 1 bar)

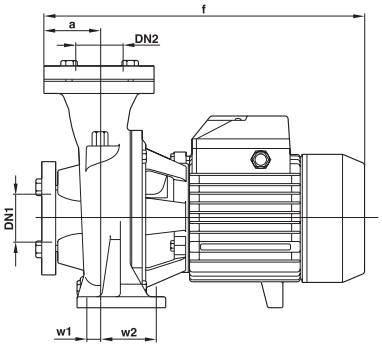

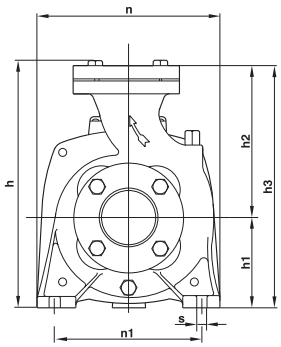

TYPE Monophasé	Triphasé	DN1	DN2	a	f	h	h1	h2	h3	n	n1	w1	w2	s	poids
NFm 128A	NF 128A	2”	2”	65	344	271	97	167	264	196	160	8	60	12	17 kg
NFm 129A	-	2”	2”	56	398	276	110	159	269	206	160	1	62	11	25 kg
-	NF 129A	2”	2”	56	398	276	110	159	269	206	160	1	62	11	25 kg
NFm 130B	-	3”	3”	71	416	320	120	193	313	240	190	6	66	12	33 kg
-	NF 130B	3”	3”	71	416	320	120	193	313	240	190	6	66	12	33 kg
-	NF 130A	3”	3”	71	416	320	120	193	313	240	190	6	66	12	33 kg